Горелка Tig 20 250A H_2O

TIG
(GTAW)

Технические данные	TIG 20
Класс V	L
Нагрузка макс. (при ПВ 100%, Аргон)	250
Род тока (перем. или пост.)	AC-DC
ø электрода	1,0-3,2 мм
Расход газа	6-15 л/мин.
Охлаждение	H2O
T°C (H2O)	30° C
Объем л/мин. (H2O)	1,6 (4 м) -1,2 (8 м)
P мин. (H2O)	3 бар
P макс. (H2O)	10 бар

TIG 20 H_2O

Код	Описание
6048500000	Горелка Tig TTS 20 4 м H2O *
6067400000	Горелка Tig TTS 20 8 м H2O *
600704000L	Горелка Tig TTS 20 4 м H2O + 3-штырьковая вилка
600705000L	Горелка Tig TTS 20 8 м H2O + 3-штырьковая вилка
600708000L	Горелка Tig TTS 20 4 м H2O + 7-штырьковая вилка C016
600709000L	Горелка Tig TTS 20 8 м H2O + 7-штырьковая вилка C016
601292000L	Горелка Tig TTS 20 4 м H2O + 2-штырьковая вилка
601293000L	Горелка Tig TTS 20 8 м H2O + 2-штырьковая вилка

* Без расходных материалов и вилки

Покомпонентное изображение и основные запасные детали

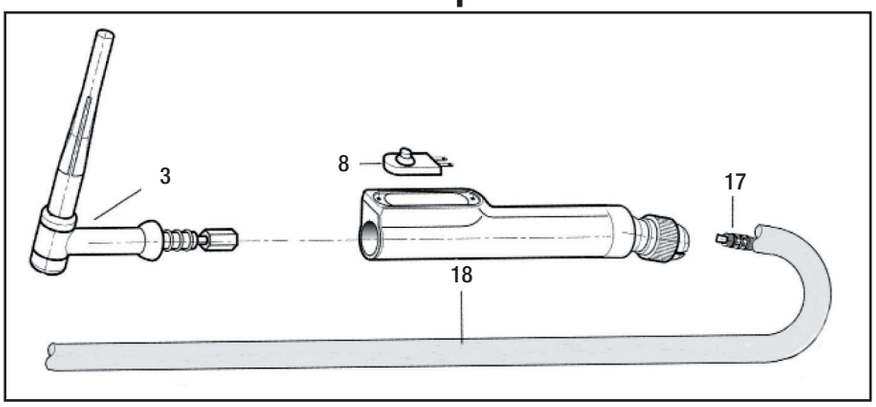

Запасные детали

Код	Описание	Позиция	Упаковка/Шт.
6007770000	Корпус горелки	3	1
6039900000	Микропереключатель	7	1
6007620000	Управляющий кабель (м)	13	1
6009040000	Газовый шланг (м)	14	1
6009020000	Водяной шланг (м)	15	1
6008720000	Защитная оболочка из ткани «TUBIX» (м)	20	1

Расходные материалы TIG 20

TIG
(GTAW)

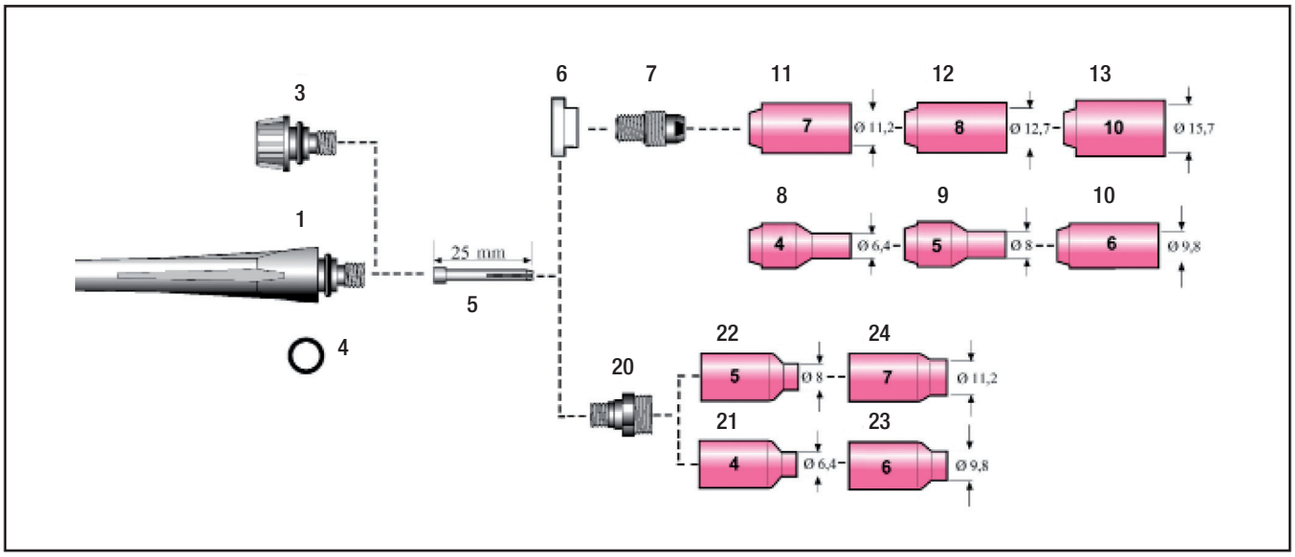

Расходные материалы

Код	Описание	Позиция	Упаковка/Шт.
600759000L	Колпак горелки длинный 41V24	1	5
600757000L	Колпак горелки короткий 41V33	3	5
600563000L	Уплотнительное кольцо OR 2018	4	10
600834000L	Цанга Ø.1,0 13N21	5	10
600836000L	Цанга Ø.1,6 13N22	5	10
600838000L	Цанга Ø.2,0	5	10
600564000L	Цанга Ø.2,4 13N23	5	10
600575000L	Цанга Ø.3,2 13N24	5	10
600813000L	Тефлоновый изолятор 598882	6	5
600855000L	Держатель цанги Ø 1,0 13N26	7	10
600856000L	Держатель цанги Ø 1,6 13N27	7	10
600951000L	Держатель цанги Ø 2,0	7	10
600566000L	Держатель цанги Ø 2,4 13N28	7	10
600953000L	Держатель цанги Ø 3,2 13N29	7	10
600576000L	Керамическое сопло GR.4 13N08	8	10
600567000L	Керамическое сопло GR.5 13N09	9	10
600925000L	Керамическое сопло GR.6 13N10	10	10
600928000L	Керамическое сопло GR.7 13N11	11	10
600932000L	Керамическое сопло GR.8 13N12	12	10
600846000L	Держатель цанги с газовой линзой Ø.1,0 45V42	20	10
600848000L	Держатель цанги с газовой линзой Ø.1,6 45V43	20	10
600851000L	Держатель цанги с газовой линзой Ø.2,4 45V44	20	10
600853000L	Держатель цанги с газовой линзой Ø.3,2 45V45	20	10
600919000L	Керамическое сопло GR.4 53N58 Газовая линза	21	10
600923000L	Керамическое сопло GR.5 53N59 Газовая линза	22	10
600929000L	Керамическое сопло GR.6 53N60 Газовая линза	23	10
600929000L	Керамическое сопло GR.7 53N61 Газовая линза	24	10
600996000L	Вольфрамовый электрод церированный Ø 1,0 (Серый)	-	10
600997000L	Вольфрамовый электрод церированный Ø 1,6 (Серый)	-	10
600998000L	Вольфрамовый электрод церированный Ø 2,4 (Серый)	-	10
600999000L	Вольфрамовый электрод церированный Ø 3,2 (Серый)	-	10