Горелка Tig 26 200A Воздух

TIG
(GTAW)

Технические данные	TIG 26V
Класс V	L
Нагрузка макс. (при ПВ 60%, Аргон)	250
Нагрузка макс. (при ПВ 100%, Аргон)	200
Род тока (перем. или пост.)	AC-DC
ø электрода	1,0-3,2 мм
Расход газа	6-14 л/мин.
Охлаждение	Воздух

TIG 26V Воздух

Код	Описание
6050500000	Горелка Tig TTS 26 4 м Воздух *
6050800000	Горелка Tig TTS 26 8 м Воздух *
609920000L	Горелка Tig TTS 26 4 м Воздух + 7-штырьковая вилка
600973000L	Горелка Tig TTS 26 8 м Воздух + 7-штырьковая вилка
600974000L	Горелка Tig TTS 26 4 м Воздух + 3-штырьковая вилка
600975000L	Горелка Tig TTS 26 8 м Воздух + 3-штырьковая вилка
600706000L	Горелка Tig TTS 26 4 м Воздух + 7-штырьковая вилка C016
600707000L	Горелка Tig TTS 26 8 м Воздух + 7-штырьковая вилка C016

* Без расходных материалов и вилки

Покомпонентное изображение и основные запасные детали

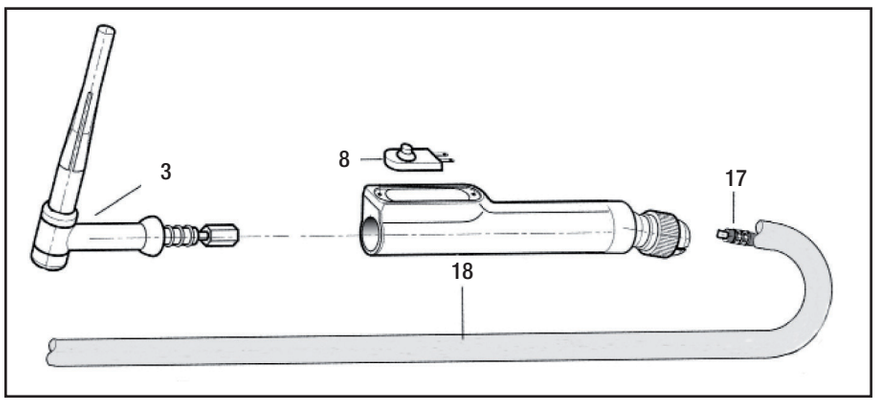

Запасные детали

Код	Описание	Позиция	Упаковка/Шт.
6007810000	Корпус горелки	3	1
6039900000	Микропереключатель	8	1
6007660000	Кабель тока mt.4 M.12x1	17	1
6007680000	Кабель тока mt.8 M.12x1	17	1
6008730000	Защитная оболочка из ткани «TUBIX» (м)	18	1

Расходные материалы TIG 17V-26V-17-26-18

TIG
(GTAW)

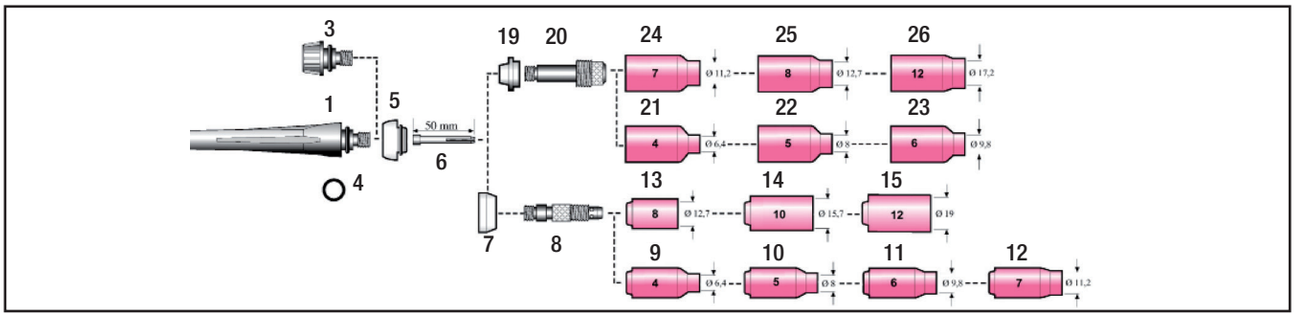

Расходные материалы

Код	Описание	Позиция	Упаковка/Шт.
600761000L	Колпак горелки длинный 57Y02	1	5
600758000L	Колпак горелки короткий 57Y04	3	5
600752000L	Уплотнительное кольцо OR 2037	4	10
600814000L	Тефлоновая манжета с уплотнителем	5	5
600833000L	Цанга Ø.1,0 10N22	6	10
600835000L	Цанга Ø.1,6 10N23	6	10
600837000L	Цанга Ø.2,0	6	10
600839000L	Цанга Ø.2,4 10N24	6	10
600842000L	Цанга Ø.3,2 10N25	6	10
600844000L	Цанга Ø.4,0 54N20	6	10
600817000L	Тефлоновый изолятор 18CG	7	5
600954000L	Держатель цанги Ø.1,0 10N30	8	10
600955000L	Держатель цанги Ø.1,6 10N31	8	10
600956000L	Держатель цанги Ø.2,0	8	10
600957000L	Держатель цанги Ø.2,4 10N32	8	10
600958000L	Держатель цанги Ø.3,2 10N28	8	10
600959000L	Держатель цанги Ø.4,0 406488	8	10
600911000L	Керамическое сопло GR.4 10N50	9	10
600912000L	Керамическое сопло GR.5 10N49	10	10
600913000L	Керамическое сопло GR.6 10N48	11	10
600914000L	Керамическое сопло GR.7 10N47	12	10
600915000L	Керамическое сопло GR.8 10N46	13	10
600908000L	Керамическое сопло GR.10 10N45	14	10
600909000L	Керамическое сопло GR.12 10N44	15	10
600815000L	Тефлоновый изолятор газовой линзы	19	10
600845000L	Держатель цанги с газовой линзой Ø.1,0 45V24	20	10
600847000L	Держатель цанги с газовой линзой Ø.1,6 45V25	20	10
600849000L	Держатель цанги с газовой линзой Ø.2,4 45V26	20	10
600852000L	Держатель цанги с газовой линзой Ø.3,2 45V27	20	10
600854000L	Держатель цанги с газовой линзой Ø.4,0 45V28	20	10
600921000L	Керамическое сопло GR.4 54N18 Газовая линза	21	10
600924000L	Керамическое сопло GR.5 54N17 Газовая линза	22	10
600927000L	Керамическое сопло GR.6 54N16 Газовая линза	23	10
600931000L	Керамическое сопло GR.7 54N15 Газовая линза	24	10
600933000L	Керамическое сопло GR.8 54N14 Газовая линза	25	10
600917000L	Керамическое сопло GR.12 54N19 Газовая линза	26	10
600996000L	Вольфрамовый электрод церированный Ø 1,0 (Серый)	-	10
600997000L	Вольфрамовый электрод церированный Ø 1,6 (Серый)	-	10
600998000L	Вольфрамовый электрод церированный Ø 2,4 (Серый)	-	10
600999000L	Вольфрамовый электрод церированный Ø 3,2 (Серый)	-	10